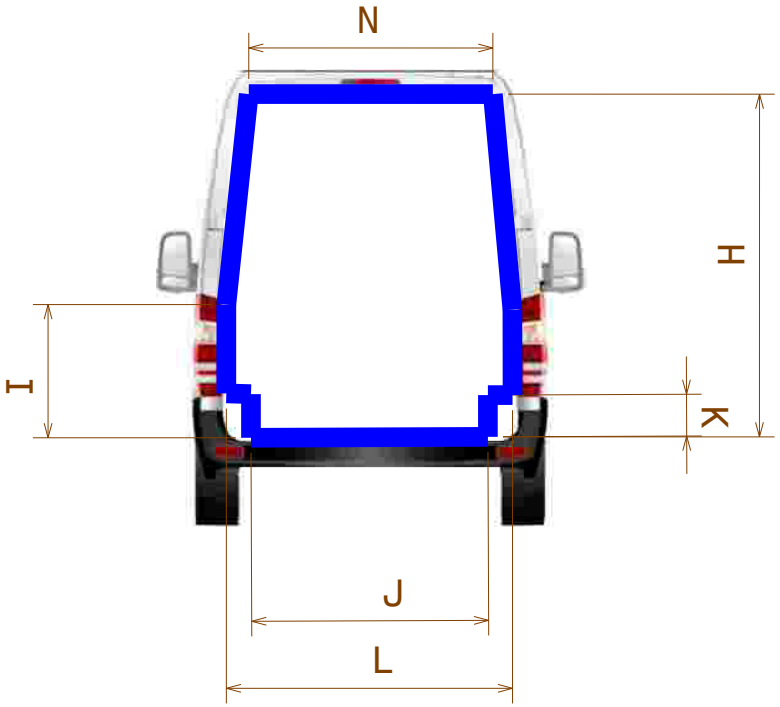

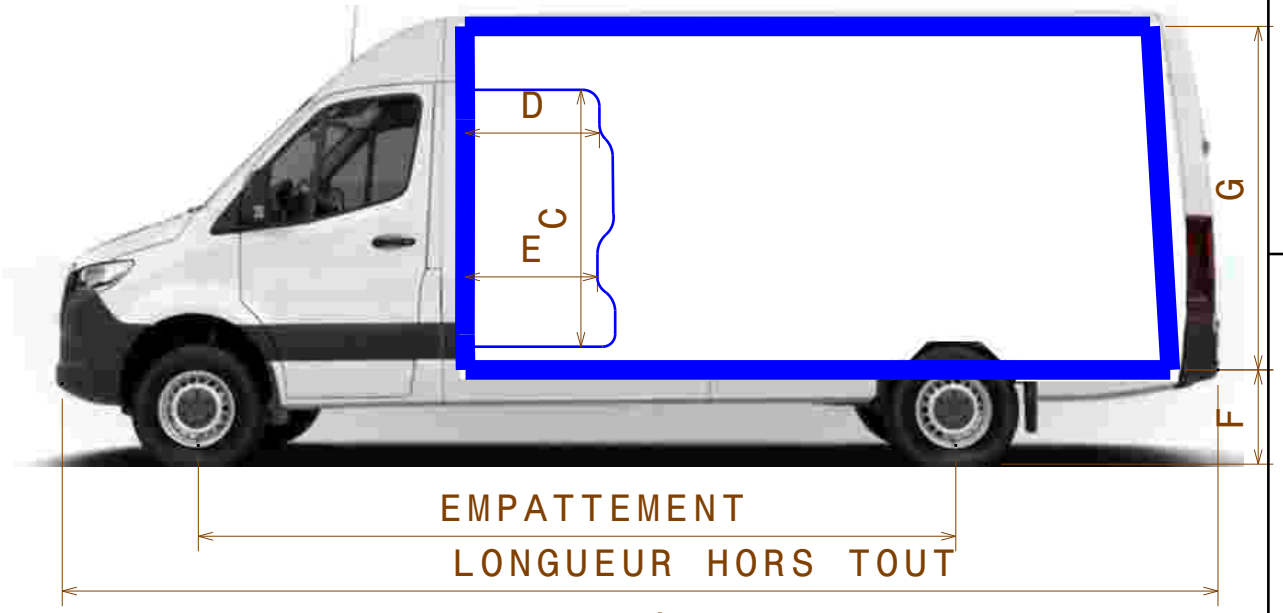

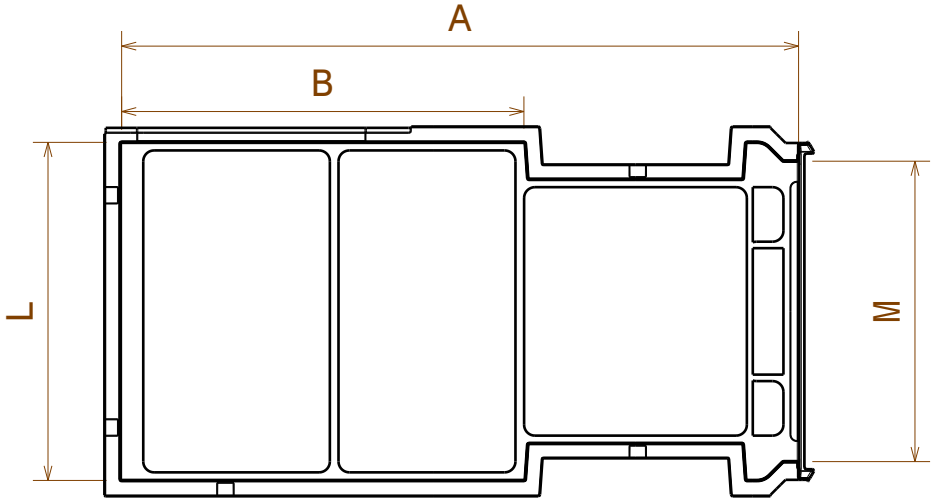

BASE VEHICULE SPRINTER	Propulsion		Traction
	L2H2	L3H2	L2H2
VOLUME	8,2	10,79	8,63
LONGUEUR HORS TOUT	5932	6967	5932
EMPATTEMENT	3665	4325	3924
LONGUEUR AU PLANCHER (A)	3120	4160	3135
LONGUEUR AVANT PASSAGE DE ROUE (B)	1610	2270	1870
HAUTEUR PLC (C)	1590	1590	1590
LARGEUR PLC EN HAUT (D)	1240	1240	1240
LARGEUR PLC EN BAS (E)	1170	1170	1170
HAUTEUR SEUIL ARRIERE (F)	691	691	630
HAUTEUR ENTREE DE PORTE ARRIERE (G)	1695	1695	1775
HAUTEUR DE LA CELLULE (H)	1785	1785	1868
HAUTEUR DE LA CASSURE (I)	900	900	978
LARGEUR ENTRE PASSAGE DE ROUES (J)	1220	1220	1220
HAUTEUR PASSAGE DE ROUES (K)	310	310	390
LARGUEUR AU PLANCHER AVANT (L)	1560	1560	1560
LARGEUR ENTREE DE PORTE ARRIERE (M)	1385	1385	1385
LARGEUR AU PAVILLON (N)	1250	1250	1250
POIDS	240 kg	280 kg	240 kg

Dessiné par :
DEBRIS Guilaume
DATE: 08/02/2019

L'Éco-Kit par TRIMAT
www.trimat.fr

Véhicule: NOUVEAU SPRINTER 2018

Détail: Dimension intérieur de la cellule isotherme

Ce document est la propriété exclusive de TRIMAT et ne peut être utilisé ou reproduit sans son autorisation écrite